HELI

Instrument fiable à la conception

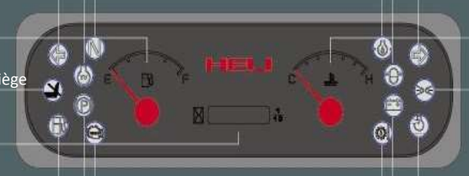

Voyant neutre
Voyant préchauffage
Clignotant gauche
Jauge niveau d'huile
Contact de présence sur le siège
Horamètre
Réserve de carburant
Voyant frein à main
Voyant défaut moteur (pour moteur géré électroniquement)

Voyant alarme pression huile moteur
* Voyant alarme séparation huile-eau
Clignotant droit
Jauge température de l'eau
Voyant éclairage
* Voyant alarme block filtre
Voyant alarme pas de charge
* Voyant alarme hausse température convertisseur

* = Option.

Compteur spécial fiable affiche toutes les conditions de travail du chariot, la détection de défaut et autres informations importantes qui permettent à l'opérateur de maitriser directement et facilement l'ensemble du matériel.

Configuration standard

Avertisseur sonore
Valve de contrôle
Direction entièrement hydraulique
Siège semi suspendu
Dosseret de charge
Rétroviseur panoramique
Eclairage avant LED
Filtre à huile transmission
Frein de parking à câble
Outils de conduite
Eclairage arrière LED
Bip de recul
Valve de blocage inclinaison
Colonne de direction réglable
Toit de protection
Fourches standard
Boîte électrique intégrée
Filtre circuit huile hydraulique
Régulateur de débit
Mât grande visibilité
Prise d'air haute
Pneumatique à bande de roulement durable
Levier de levage et d'inclinaison
Barre de traction
Gyrophare
Jauge d'huile hydraulique
Protège-cariste
Jauge d'huile de convertisseur
Instrument combiné
Inverseur de marche électrique

Options

Cabine
Eclairage avertissement
Echappement vertical
Double purificateur d'air
Siège suspendu
Extension de fourches
Soufflerie d'air tempérée
Pneus pleins souples
Tablier porte-fourches large
Pare-brise
Silencieux purifiant
Pare-étincelles
Extincteur
Eclairage de travail arrière
Air conditionné (certains modèles)
Détection de l'opérateur intégrée
Jauge température d'huile de convertisseur
Douille vérin d'inclinaison
Couleur client
Accessoires optionnels
Réseau de protection d'acier
Pneus jumelés avec dispositif de protection
Rotation du siège pour le gaz
Système de carburant simple ou double
Alarme vitesse lente

Cachet commercial

Les produits et spécifications HELI sont susceptibles d'être modifiées sans préavis. Indications non contractuelles.
Gamme importée et distribuée par Néo Pak'europe.

2.5t-3.5t

H3 serie Chariot élévateur frontal à contrepoids thermique

HELI H3 series | ***GRANDE EFFICACITE ECONOMIE D'ENERGIE***

2.5t-3.5t H3 serie Chariot élévateur frontal à contrepoids thermique

H3 series | GRANDE EFFICACITE
ECONOMIE D'ENERGIE

Performance améliorée, qualité supérieure

Vibration réduite de 20%
Bruit réduit de 3dB

- Le poste de conduite est entièrement suspendu et absorbe effectivement toutes les vibrations du matériel.
- Le bruit autour de l'oreille est réduit car les vérins d'inclinaison ont été installés sous le plancher et protégés de la vue et de l'ouïe par des protections plastiques.
- Le dispositif d'amortissement en position basse à l'intérieur du système de levage réduit les chocs de mât et les vibrations, évitant ainsi le bruit d'accident causé par la chute des marchandises sur le sol.

45% d'espace de travail en plus

- L'espace autour des pieds a été effectivement augmenté grâce à l'élévation de la colonne de direction et par l'utilisation de suspension à réglage progressif.
- L'espace de travail est élargi par l'augmentation en hauteur du proteège-cariste et par la mise en place d'une protection des jambes plus large et plus arrondie.
- Siège suspendu, roue directrice à petit dimètre, direction électrohydraulique à conduite type automobile, renforcent le confort de conduite.

20 % d'amélioration de la visibilité de l'utilisateur

- La visibilité frontale de l'opérateur a été améliorée grâce à l'assemblage de mât grande visibilité et à l'abaissement du tableau de bord.
- La visibilité arrière de l'opérateur a été améliorée grâce à la conception optimisée du contrepoids.

20 % d'amélioration de l'efficacité de travail

- Le petit rayon de braquage rend la direction flexible et facile.
- Le chariot a une vitesse de levage rapide, une bonne capacité de gravissement et une grande efficacité.
- Une grande efficacité de travail assure au matériel de répondre à la perfection aux exigences de conditions de travail variées et compliquées aussi bien maritimes que ferroviaires.

5 % de plus de capacité de charge
5 % d'amélioration de la stabilité
4 % d'amélioration de la fiabilité

- Le dispositif d'isolation de reflux d'air chaud, le conduit de dissipation thermique optimal, le radiateur de type plaques-ailettes en aluminium améliore la capacité de refroidissement et renforce la fiabilité de travail du moteur.
- Le bouchon de remplissage d'huile type automobile et la structure et le processus optimisé du canal de remplissage d'huile, assure la sécurité du chariot entier.
- Le système de direction constant à capteur de charge et pompe volumétrique augmente la vitesse de levage et réduit la température d'huile hydraulique.
- La conception optimale des pièces clé telles que le châssis, le mât, le protège-cariste et l'essieu directeur améliore la sécurité et la fiabilité du chariot entier.
- La rétroposition du centre de gravité du chariot entier améliore la capacité de charge, la stabilité et la sécurité.

80° en plus d'angle d'ouverture du capot moteur

- L'espace interne élargi est pratique pour la maintenance du moteur et de la transmission.
- L'augmentation de l'angle d'ouverture du capot contribue à rendre la maintenance pratique et rapide.

2.5t-3.5t H3 serie Chariot élévateur frontal à contrepoids thermique

GRANDE EFFICACITE
ECONOMIE D'ENERGIE

CARACTERISTIQUES						
1.01	Constructeur			HELI		
1.02	Modèle			CPCD25 CPYD25	CPCD30 CPYD30	CPCD35 CPYD35
1.03	Capacité nominale		kg	2500	3000	3500
1.04	Centre de gravité		mm	500		
1.05	Type de conduite			Conducteur assis		
DIMENSIONS						
2.01	Hauteur de levée maxi	H	mm	3000	3000	3000
2.02	Hauteur mât baissé	H1	mm	2000	2000	2000
2.03	Hauteur mât déployé (avec dosseret de charge)	H2	mm	4030	4245	4235
2.04	Hauteur de levée libre	H3	mm	165	160	170
2.05	Hauteur hors tout (protège-cariste)	H4	mm	2150	2170	2170
2.06	Garde au sol (au mât)	H5	mm	115	135	135
2.07	Distance entre la surface de l'assise de siège et le protège-cariste	H6	mm	1030	1030	1030
2.08	Hauteur centrale broche de traction	H9	mm	275	280	280
2.09	Hauteur dosseret de charge (à partir de la surface des fourches)	H13	mm	1000	1227	1222
2.10	Longueur totale (avec/sans fourches)	(L/L')	mm	3708/2638	3818/2748	3836/2766
2.11	Empattement	L1	mm	1650	1700	1700
2.12	Porte-à-faux avant	L2	mm	473	478	496
2.13	Porte-à-faux arrière	L3	mm	515	570	570
2.14	Largeur hors tout	W1	mm	1150	1225	1225
2.15	Pas (avant/arrière)	W3/W2	mm	970/970	1000/970	1000/970
2.16	Ajustement de la fourches (extérieur de la fourche)(maxi/mini)	W5	mm	1030/244	1060/250	1060/250
2.17	Rayon de braquage minimum (extérieur)	r	mm	2240	2400	2420
2.18	Rayon de braquage minimum (intérieur)	r'	mm	180	200	200
2.19	Largeur d'allée de stockage minimum	Ra	mm	2280	2380	2400
2.20	Angle d'inclinaison du mat	α/β	%	6°/12°	6°/12°	6°/12°
2.21	Dimensions des fourches	(Lxlxep)	mm	1070x122x40	1070x125x45	1070x125x50
POIDS						
3.01	Poids total		kg	3800	4370	4800
3.02	Distribution du poids en charge (AV/AR)		kg	5480/820	6460/910	7470/830
3.03	Distribution du poids à vide (AV/AR)		kg	1560/2240	1710/2660	1880/2920
ROUES ET PNEUS						
4.01	Nombre de roue X- roue directrice (AV/AR)			2x/2		
4.02	Type de pneus (AV/AR)			Pneumatiques		
4.03	Dimensions des pneus (AV/AR)			7.00-12-12/PR 6.00-9-10PR	28X9-15-12PR 6.50-10-10PR	28X9-15-12PR 6.50-10-10PR
4.04	Frein de service			Hydraulique - à pédale		
4.05	Frein de parking			Mécanique - par levier frein à main		

CARACTERISTIQUES				
Constructeur		HELI		
Modèle		CPCD25-**W15H**	CPCD30-**W15H**	CPCD35-**W15H**
Capacité nominale	kg	2500	3000	3500
Energie		**Diesel**		
PERFORMANCE				
Barre de traction maxi. (en charge/à vide)	Kn	16.5/11.5	19/14.5	21/14.5
Pente admissible maxi. (en charge/à vide)	%	20/20	23/20	21/20
Vitesse de déplacement maxi. (en charge/à vide)	km/h	17/19	19/20	19/19
Vitesse de levage (en charge/à vide)	mm/s	560/600	500/550	400/420
Vitesse de descente (en charge/à vide)	mm/s	450/500	450/500	350/400
SPECIFICATIONS MOTEUR				
Constructeur/type		ISUZU/4JG2		
Puissance nominale moteur/Vitesse de rotation	Kw/rpm	44.9/2450		
Puissance nominale convertisseur/Vitesse de rotation	Nm/rpm	184.7/1600-1800		
Nombre de cylindre moteur-Course-alésage		4-95.4x107		
Cylindrée	L	3.05		
Batterie (Voltage/capacité)	V/Ah	12/80		
Capacité réservoir de carburant	L	60		
Type de transmission		Powershift		
Nombre de vitesse AV-AR		1-1		

CARACTERISTIQUES				
Constructeur		HELI		
Modèle		CPYD25-**RC1H**	CPYD30-**RC1H**	CPYD35-**RC1H**
Capacité nominale	kg	2500	3000	3500
Energie		**GPL**		
PERFORMANCE				
Barre de traction maxi. (en charge/à vide)	Kn	16.5/10.5	18/13.5	20/13.5
Pente admissible maxi. (en charge/à vide)	%	20/20	23/20	21/20
Vitesse de déplacement maxi. (en charge/à vide)	km/h	17/19	19/20	19/20
Vitesse de levage (en charge/à vide)	mm/s	520/570	420/480	370/410
Vitesse de descente (en charge/à vide)	mm/s	450/500	450/500	350/400
SPECIFICATIONS MOTEUR				
Constructeur/type		NISSAN/K25		
Puissance nominale moteur/Vitesse de rotation	Kw/rpm	37.4/2400		
Puissance nominale convertisseur/Vitesse de rotation	Nm/rpm	176.5/1600		
Nombre de cylindre moteur-Course-alésage		4-89x100		
Cylindrée	L	2.488		
Batterie (Voltage/capacité)	V/Ah	12/60		
Capacité réservoir de carburant	L	60		
Type de transmission		Powershift		
Nombre de vitesse AV-AR		1-1		

2.5t-3.5t H3 serie Chariot élévateur frontal à contrepoids thermique

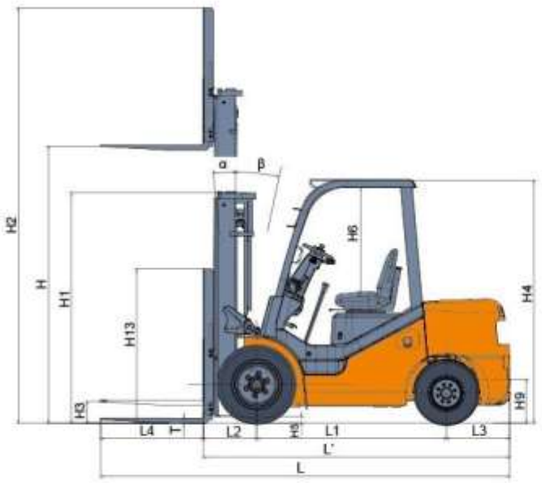

Ast : Largeur d'allée de stockage
a : Tolérance
L4 : longueur de fourches

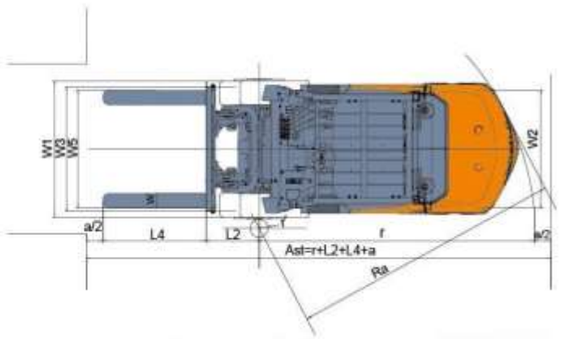

COURBE DE CHARGE

CPYD/CPCD25 CPYD/CPCD30 CPYD/CPCD35

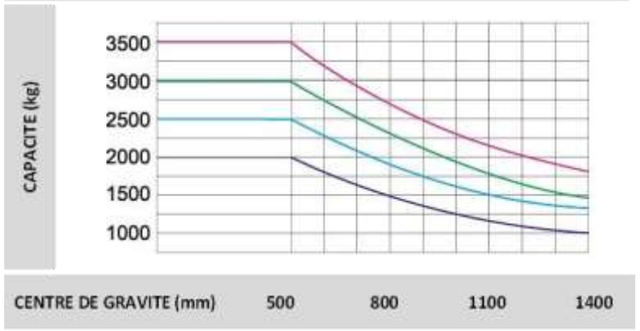

Nota :
L'axe vertical représente la capacité nominale et l'axe horizontal représente le centre de gravité de la charge. Le centre de gravité de la charge est la distance à partir de la face avant d'un cube de 1000 mm d'arêtes. Il convient de diminuer la capacité nominale si le mât est incliné vers l'avant, si l'on utilise une fourche non standard ou si l'on transporte des marchandises de grande largeur.
La capacité de charge de différents mâts standards à différents centres de gravité peut être connue grâce à ce graphique.

MAT DUPLEX GRANDE VISIBILITE STANDARD

Modèle de mât	Hauteur de levée maxi (mm)	Capacité de charge (Centre de gravité 500 mm)			Hauteur mât baissé (fourches au sol			Poids de service			Angle d'inclinaison du mât (°) α/β
		CPCD25 CPYD25	CPC30 CPYD30	CPCD35 CPYD35	2.5T	3T	3.5T	CPCD25 CPYD25	CPCD30 CPYD30	CPCD35 CPYD35	
M200	2000	2500	3000	3500	1500	1570	1680	3720	4280	4700	6-12
M250	2500	2500	3000	3500	1750	1820	1930	3765	4335	4750	6-12
M300	3000	2500	3000	3500	2000	2070	2180	3800	4370	4800	6-12
M330	3300	2500	3000	3500	2150	2220	2330	3840	4395	4830	6-12
M350	3500	2500	3000	3500	2250	2320	2430	3860	4420	4850	6-12
M370	3700	2500	3000	3500	2350	2420	2530	3880	4430	4870	6-6 *6-12
M400	4000	2500	3000	3200 *3500	2550	2620	2730	3945	4490	4940	6-6 *6-12
M425	4250	2250 *2500	2850 *3000	3100 *3200	2675	2745	2855	3970	4510	4970	6-6 *6-12
M450	4500	2100 *2400	2600 *3000	3000 *3050	2800	2870	2980	3995	4535	4990	6-6 *6-12
M500	5000	1650 *2200	2100 *2850	2100 *2850	3050	3120	3230	4035	4575	5040	6-6 *6-12
M550	5500	*1950	*2400	*2400	3350	3420	3530	4120	4745	5245	*3-6
M600	6000	*1800	*2000	*2000	3600	3670	3780	4165	4795	5285	*3-6

MAT DUPLEX GRANDE VISIBILITE ET LEVEE LIBRE TOTALE

Modèle de mât	Hauteur de levée maxi (mm)	Capacité de charge (Centre de gravité 500 mm)			Hauteur mât baissé (fourches au sol)			Hauteur de levée libre (avec dosseret de charge)			Poids de services			Angle d'inclinaison du mât (°) α/β
		CPCD25 CPYD25	CPCD30 CPYD30	CPCD35 CPYD35	2.5T	3T	3.5T	2.5T	3T	3.5T	CPCD25 CPYD25	CPCD30 CPYD30	CPCD35 CPYD35	
ZM200	2000	2500	3000	3500	1495	1570	1680	495	340	460	3850	4330	4770	6-12
ZM250	2500	2500	3000	3500	1745	1820	1930	745	590	710	3895	4370	4820	6-12
ZM300	3000	2500	3000	3500	1995	2070	2180	995	840	960	3945	4420	4870	6-12
ZM330	3300	2500	3000	3500	2145	2220	2330	1145	990	1100	3975	4445	4895	6-12
ZM350	3500	2500	3000	3500	2245	2320	2430	1245	1090	1210	3995	4465	4915	6-6 *6-12
ZM370	3700	2500	3000	3500	2345	2420	2530	1370	1205	1310	4015	4480	4935	6-6 *6-12
ZM400	4000	2500	3000	3200 *3500	2545	2620	2730	1545	1390	1510	4085	4550	5000	6-6 *6-12
ZM425	4250	2250 *2500	2850 *3000	3100 *3200	2670	2745	2855	1670	1515	1635	4110	4575	5025	6-6 *6-12
ZM450	4500	2100 *2400	2750 *3000	3000 *3050	2795	2870	2980	1795	1640	1760	4135	4595	5050	6-6 *6-12
ZM500	5000	1650 *2200	2400 *2850	2500 *2850	3045	3120	3230	2045	1910	2010	4185	4640	5100	*3-6
ZM550	5500	*1950	*2450	*2500	3345	3420	3530	2345	2190	2310	4270	4830	5295	*3-6
ZM600	6000	*1800	*2200	*2300	3595	3670	3780	2595	2440	2560	4315	4875	5350	*3-6

MAT TRIPLEX GRANDE VISIBILITE ET LEVEE LIBRE TOTALE

Modèle de mât	Hauteur de levée maxi (mm)	Capacité de charge (Centre de gravité 500 mm)			Hauteur mât baissé (fourches au sol)			Hauteur de levée libre (avec dosseret de charge)			Poids de services			Angle d'inclinaison du mât (°) α/β
		CPCD25 CPYD25	CPCD30 CPYD30	CPCD35 CPYD35	2.5T	3T	3.5T	2.5T	3T	3.5T	CPCD25 CPYD25	CPCD30 CPYD30	CPCD35 CPYD35	
ZSM360	3600	2400	2900	3300	1795	1946	1946	795	705	710	4095	4610	4925	6-6 *6-6
ZSM400	4000	2400	2900	3300	1920	2065	2065	920	830	835	4125	4640	4955	6-6 *6-6
ZSM435	4350	2200 *2400	2800 *3000	2900 *3100	2045	2190	2190	1045	955	960	4155	4665	4980	6-6 *6-6
ZSM450	4500	2150 *2300	2700 *2900	2800 *3000	2095	2240	2240	1095	1005	1010	4165	4680	4995	6-6 *6-6
ZSM470	4700	2000 *2300	2600 *2900	2600 *3000	2160	2240	2240	1160	1005	1010	4180	4700	5015	6-6 *6-6
ZSM480	4800	1950 *2300	2500 *2800	2600 *2900	2195	2340	2340	1195	1105	1110	4185	4720	5025	6-6 *6-6
ZSM500	5000	1650 *2250	2400 *2750	2450 *2850	2295	2440	2440	1295	1205	1210	4210	4745	5060	6-6 *6-6
ZSM540	5400	1500 *2100	2250 *2650	2300 *2700	2420	2565	2565	1420	1330	1335	4240	4775	5090	3-6 *3-6
ZSM600	6000	1000 *1800	1500 *2100	1550 *2200	2645	2790	2790	1645	1555	1560	4320	4865	5180	3-6 *3-6